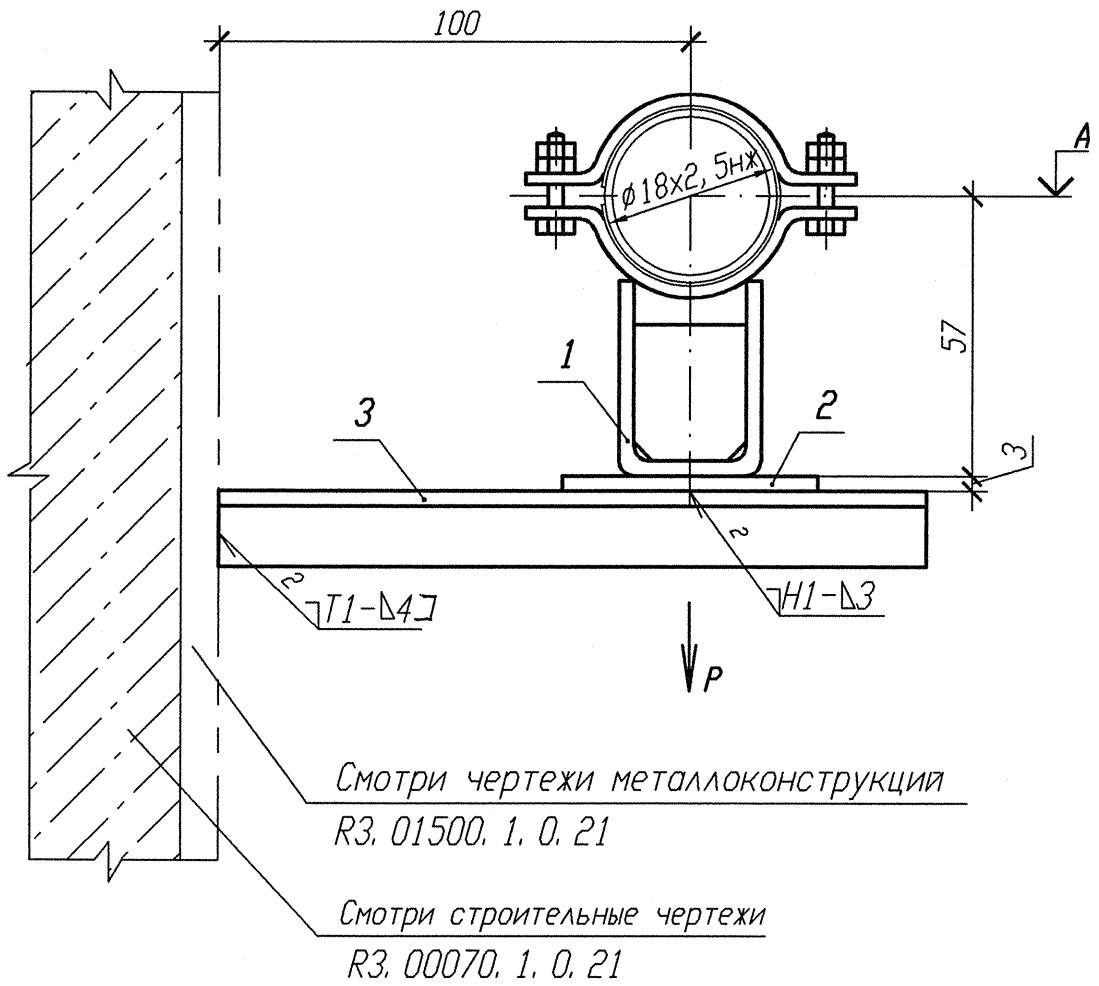

Спецификация деталей

Поз.	Обозначение	Наименование	Кол.	Материал	Масса, кг ед.	Масса, кг общ.	Приме-чание
1	18-511. 000-01	Опора 18К	1	Сборный	0, 43	0, 43	
2	ГОСТ 19903-90	Лист Б-ПН 3х80х130	1	ПК370В-IV ГОСТ 16523-97	0, 25	0, 25	
3	ГОСТ 8509-93	Уголок Б 25х25х4 l=200	2	Вст 3 сп 5 ГОСТ 535-2005	0, 29	0, 58	
	ГОСТ 9467-75	Электроды		УОНИИ 13/45			
				Итого:		1, 26	

Номер опоры	Отметка, А	Нагрузка Р, кН	Номер опоры	Отметка, А	Нагрузка Р, кН
3TS21Y058	+9, 190	0, 04	3TS21Y121	+10, 140	0, 04
3TS21Y059	+9, 070	0, 04	3TS22Y103	+10, 110	0, 05
3TS21Y060	+8, 950	0, 04	3TS22Y130	+9, 900	0, 05
3TS21Y120	+10, 020	0, 04			

1 Привязку опоры смотри 3TS21Z06, 3TS21Z04, 3TS21Z02, 3TS21Z06, 3TS22Z14, 3TS22Z16.
2 Изготовить семь комплектов.
3 Сварку производить по ГОСТ 5264-80.
5 Отметка трубопровода подлежит уточнению в соответствии с уклоном трубопровода.
6 Максимальная нагрузка на опору дана с учетом сейсмического воздействия.

АРХИВНЫЙ ЭКЗЕМПЛЯР

Изм.	Кол. уч.	Лист	N док.	Подп.	Дата
1	-	Зам.	102-12	-	-
Инженер		Соприф			24.04
Пров. вед. инж.		Веренцова			24.04
Пров. нач. гр.		Жук			24.04
Н. контр		Краснояров			27.04

Инв. N подл. R3. 00783. 1. 0. 11
Лист 220

R3. TS21. 3012. 011. 01. 00. 044

Ростовская АЭС Блок 3

Реакторное отделение Негерметичная часть Трубопроводы системы очистки технологических сдувок	Стадия	Лист	Листов
	Р		1
Опора скользящая 3TS21Y058, 3TS21Y059, 3TS21Y060, 3TS21Y120, 3TS21Y121, 3TS22Y103, 3TS22Y130	ОАО "НИАЭП" 2012		

Инв. N подл. | Подп. и дата | Взам. инв. N
R3. 00783. 1. 0. 11

Формат А3